设备面安装尺寸
Equipment mounting face dimension

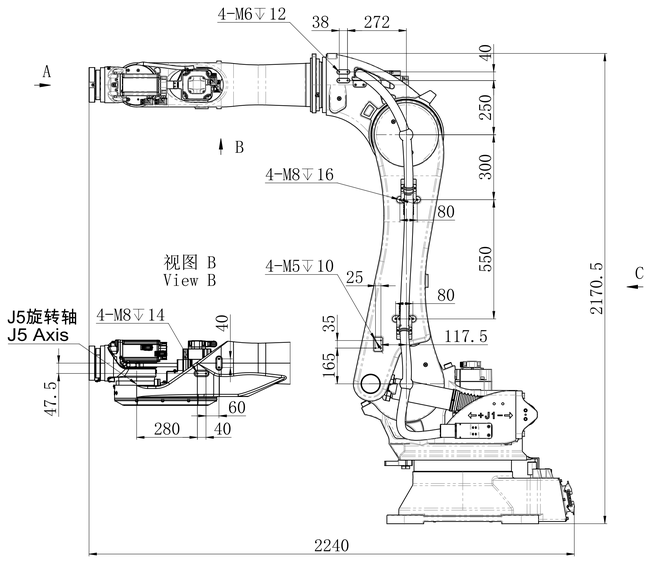

视图 C
1 : 5
View C
1 : 5

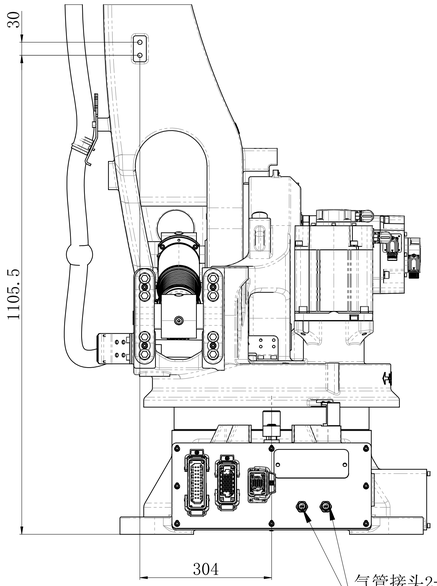

视图比例1:5
View scale 1:5

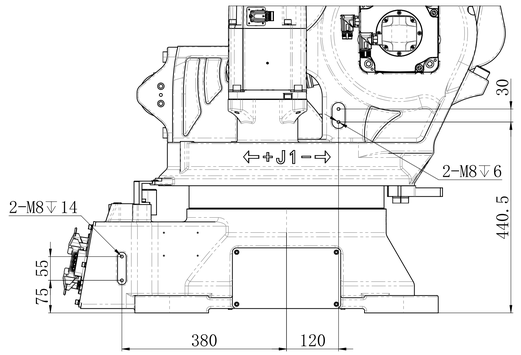

视图 D
1 : 5
View D
1 : 5

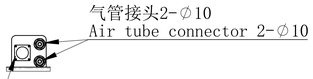

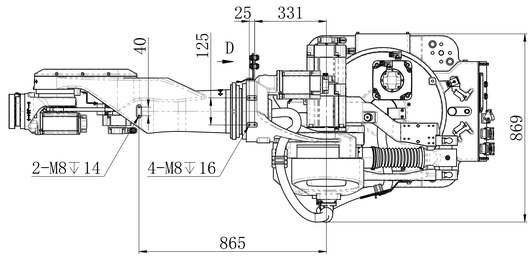

底座安装接口
Robot base mounting dimension

视图比例1:4
View scale 1:4

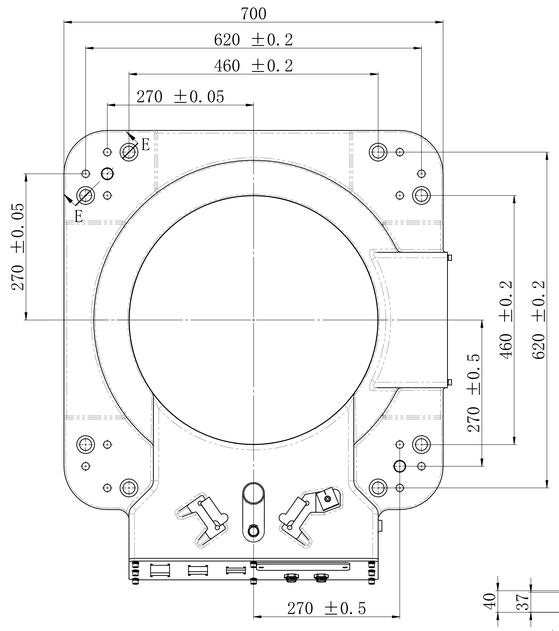

E-E
1 : 4

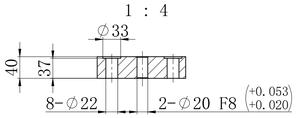

末端法兰安装接口
End flange mounting dimension

视图比例1:2
View scale 1:2

视图 A
1 : 2
View A
1 : 2

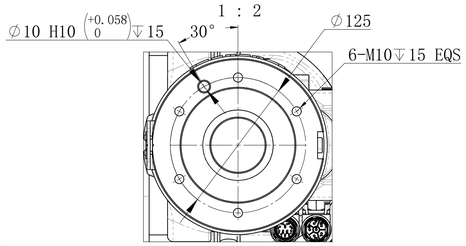

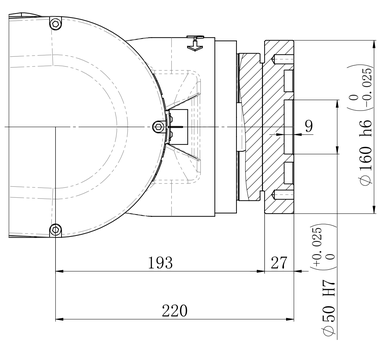

动作范围图
Motion range

视图比例1:20
View scale 1:20

借用件登记
描图
校描
旧底图总号
签字
日期

图幅 SIZE	比例 SCALE	南京埃斯顿机器人工程有限公司 ESTUN Robotics Co., Ltd
A0	1:10	运动空间包络图 Motion space envelop diagram
共 1 页 第 1 页 SHEET 1 OF 1		iER170-2650-00T0.1